なでしこカップ　結果

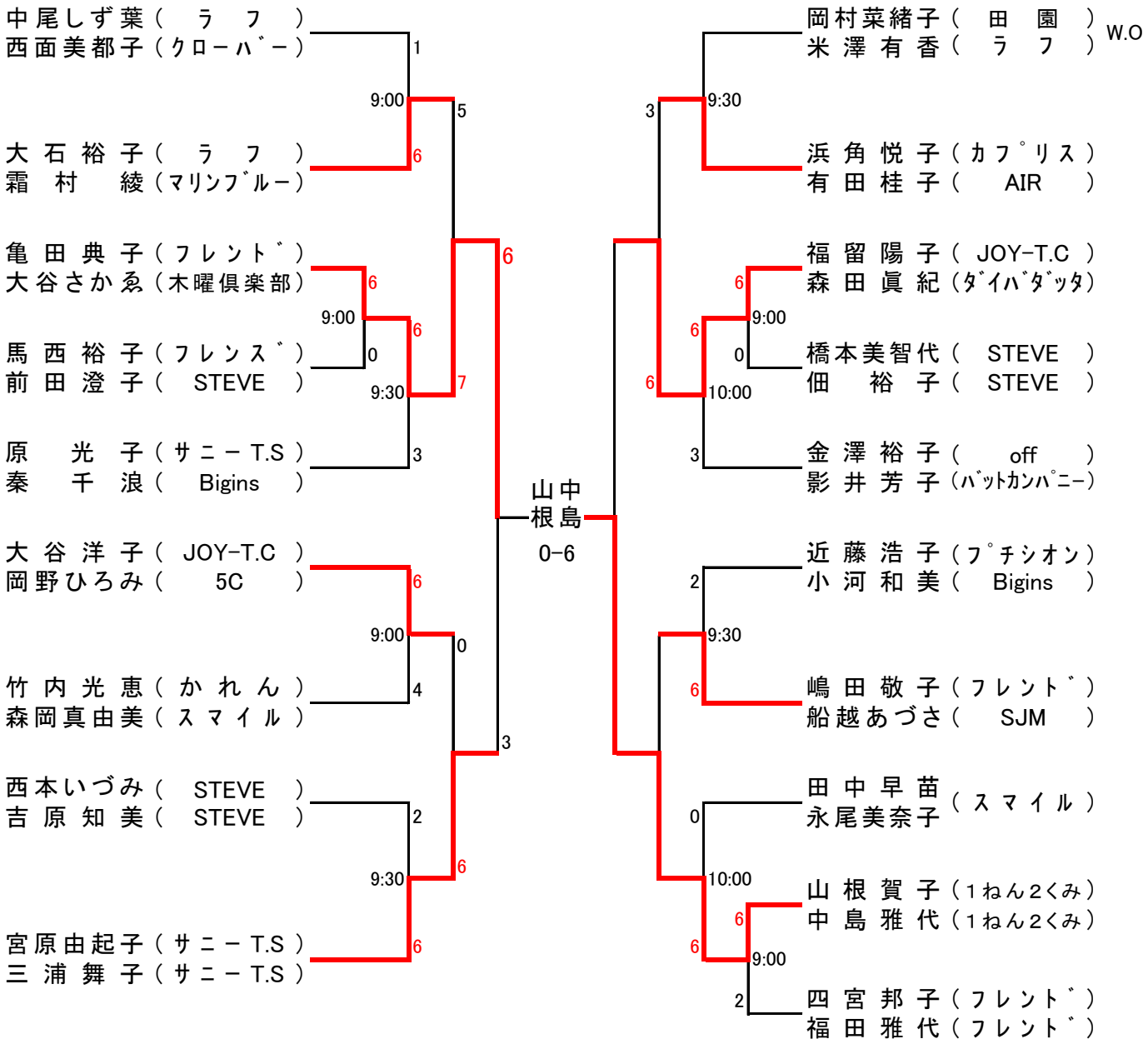
中尾しず葉（ラフ）
西面美都子（クローバー）
大石裕子（ラフ）
霜村綾（マリンブルー）
亀田典子（フレンド）
大谷さか子（木曜倶楽部）
馬西裕子（フレンズ）
前田澄子（STEVE）
原光子（サニーT.S）
秦千浪（Bigins）
大谷洋子（JOY-T.C）
岡野ひろみ（5C）
竹内光恵（かれん）
森岡真由美（スマイル）
西本いづみ（STEVE）
吉原知美（STEVE）
宮原由起子（サニーT.S）
三浦舞子（サニーT.S）
9:00
9:00
9:30
9:00
9:30
1
6
5
6
6
0
7
3
6
4
0
2
6
3
6
山中
根島
0-6
岡村菜緒子（田園）
米澤有香（ラフ）
W.O
浜角悦子（カフリス）
有田桂子（AIR）
福留陽子（JOY-T.C）
森田眞紀（ダイバダッタ）
橋本美智代（STEVE）
佃裕子（STEVE）
金澤裕子（off）
影井芳子（バットカンパニー）
近藤浩子（プチシオン）
小河和美（Bigins）
嶋田敬子（フレンド）
船越あづさ（SJM）
田中早苗
永尾美奈子（スマイル）
山根賀子（1ねん2くみ）
中島雅代（1ねん2くみ）
四宮邦子（フレンド）
福田雅代（フレンド）
9:30
9:00
10:00
9:30
10:00
9:00
3
6
6
0
6
3
2
6
0
6
6
2